WORX®

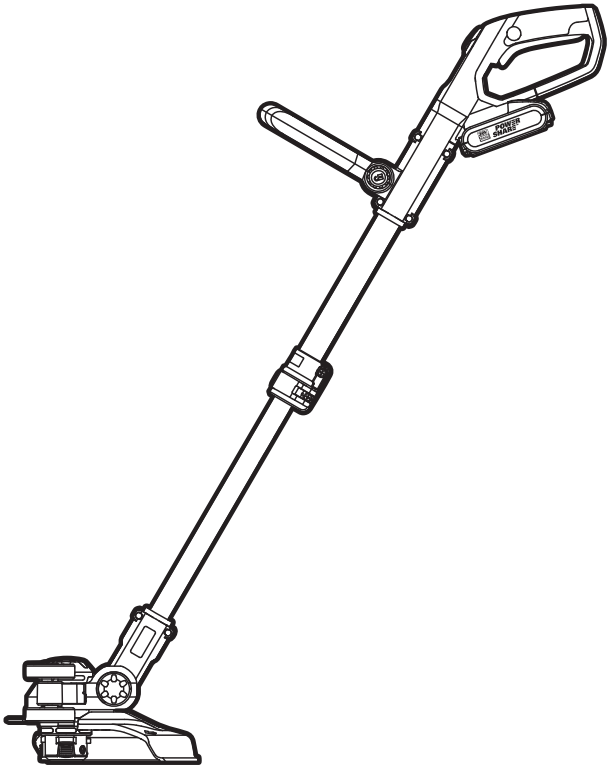

20V 2-in-1 Grass Trimmer/Edger

גוזם דשא 20 וולט

WG163E WG163E.1 WG163E.2 WG163E.9

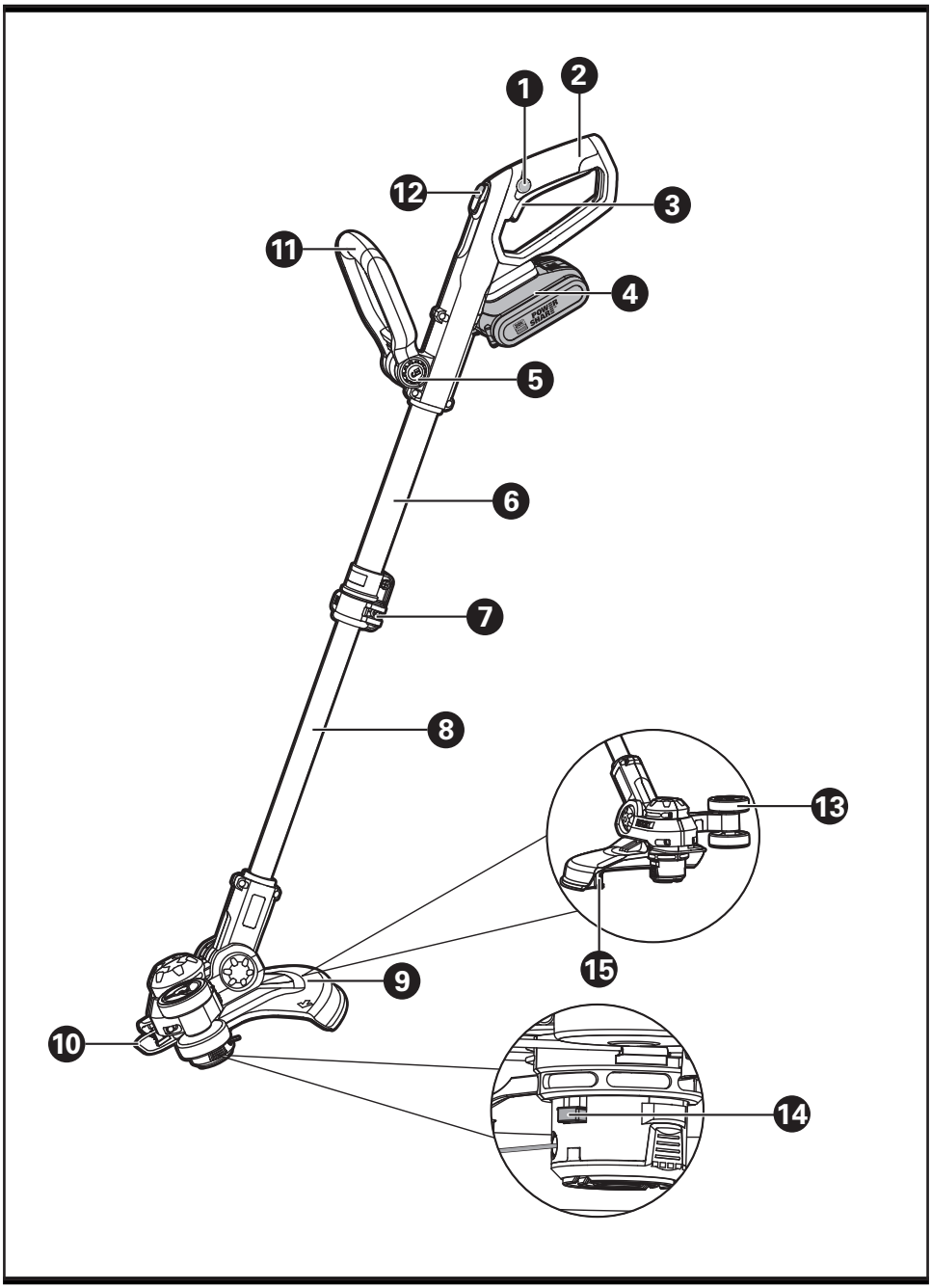
1
2
3
4
5
6
7
8
9
10
11
12
13
14
15
POWER SHARE

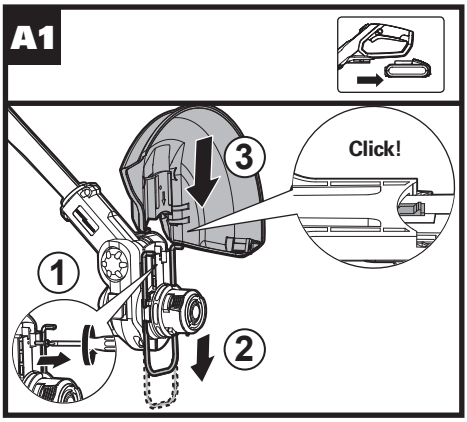
A1
Click!
3
1
2

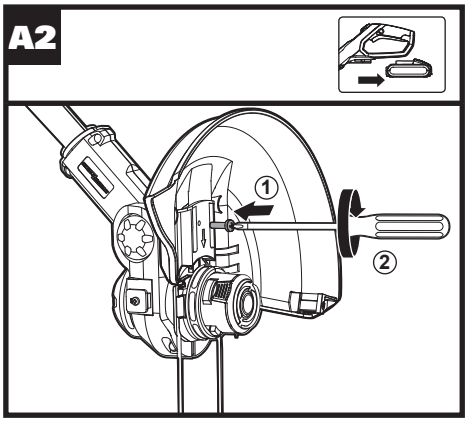
A2
1
2

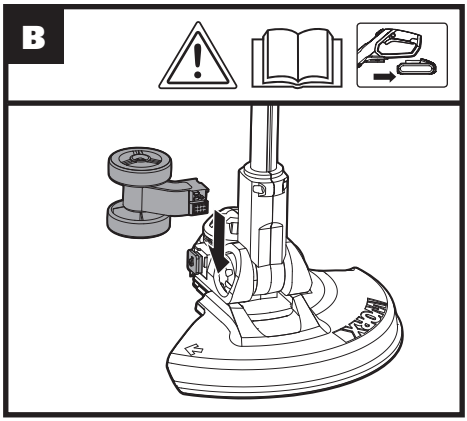
B

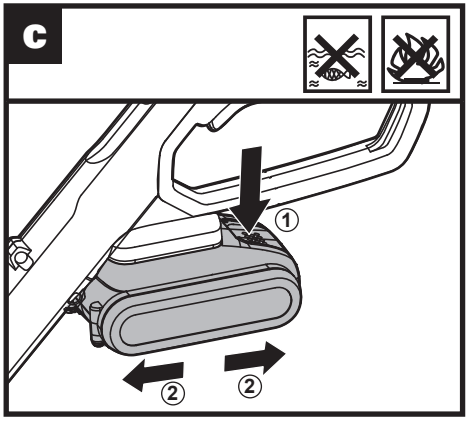
C
1
2
2

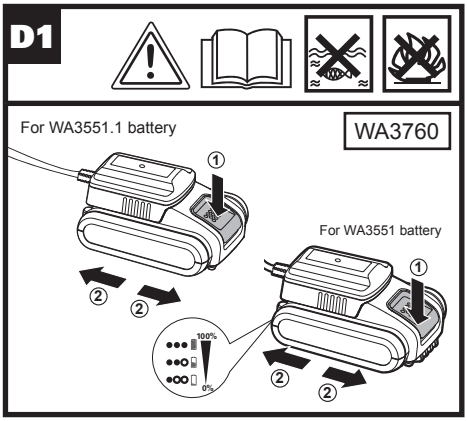
D1
For WA3551.1 battery
WA3760
1
2
2
For WA3551 battery
1
100%
0%
2
2

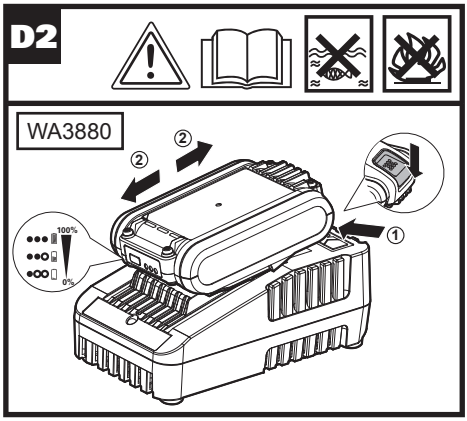
D2
WA3880
2
2
1
100%
0%

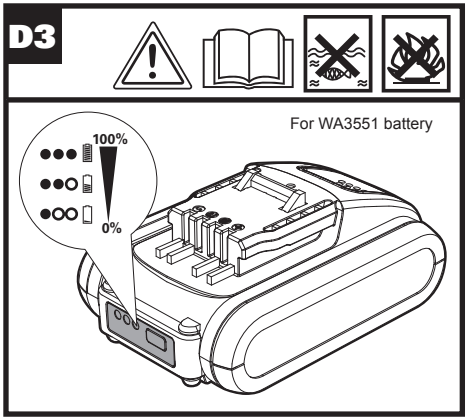
D3
For WA3551 battery
100%
0%

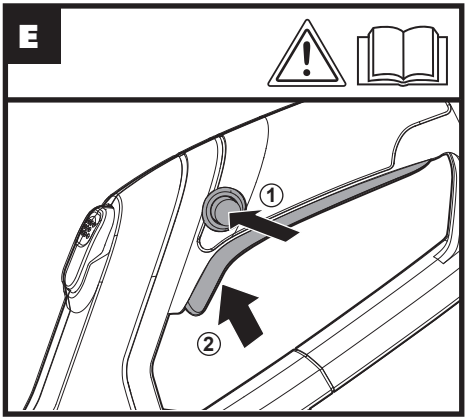
E
1
2

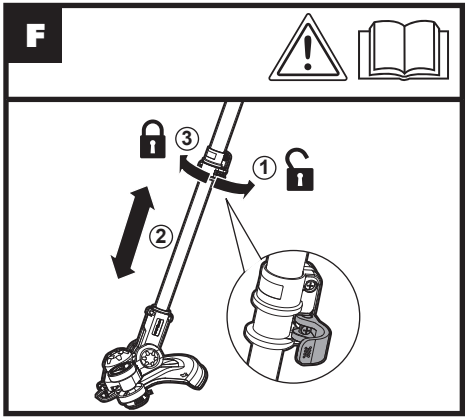
F
3
1
2

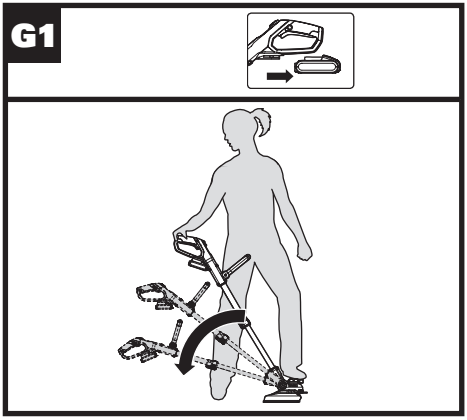
G1

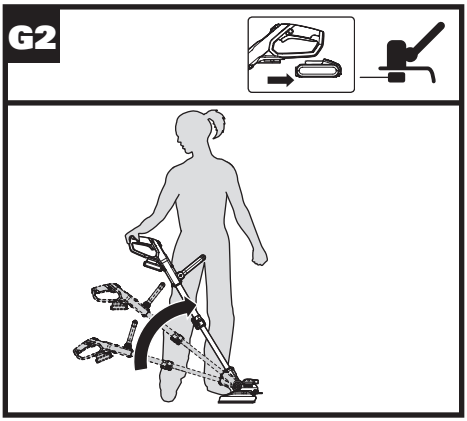
G2

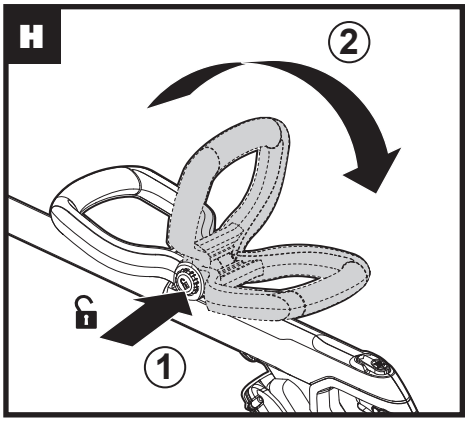
H
2
1

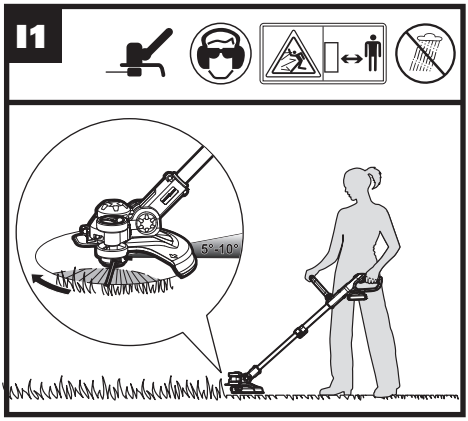
I1
5°-10°

I2

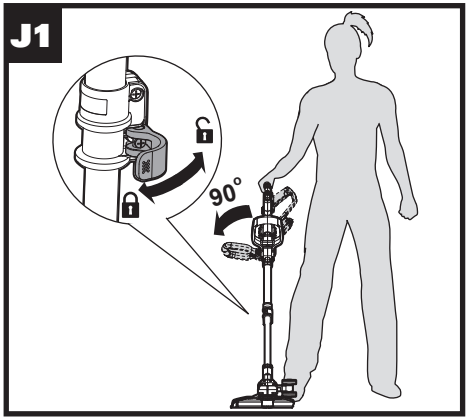
J1
90°

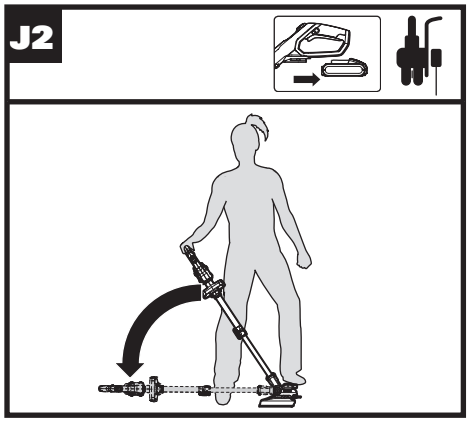
J2

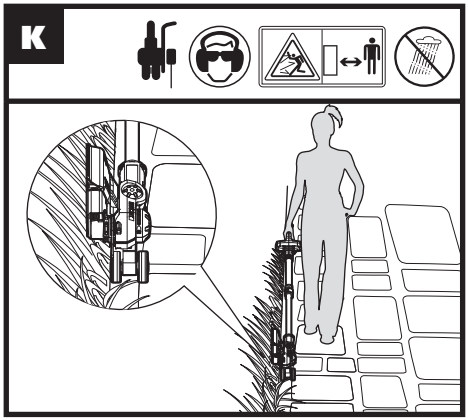
K

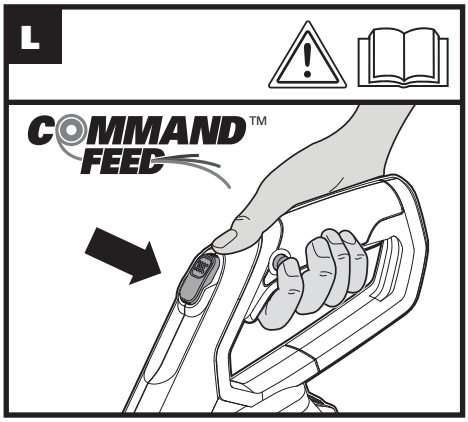
L
COMMAND™
FEED

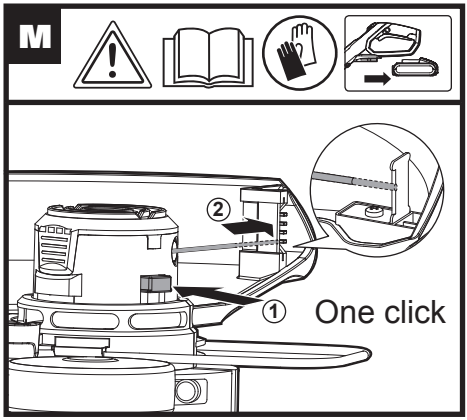
M
②
①
One click

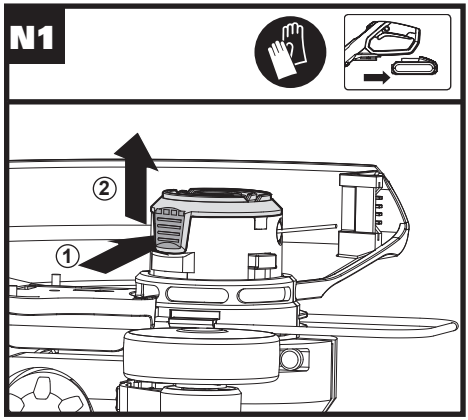
N1
②
①

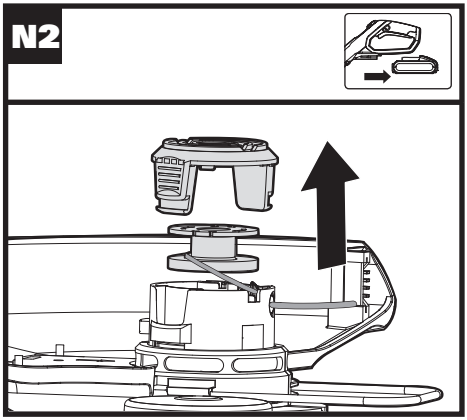
N2

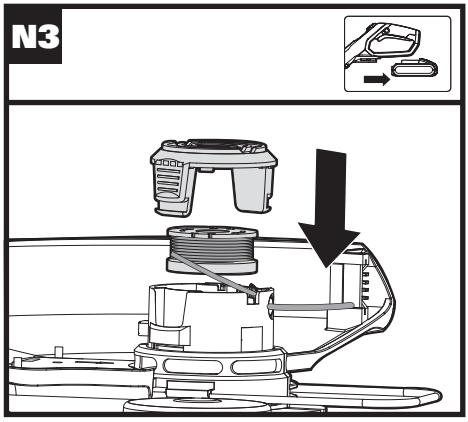
N3

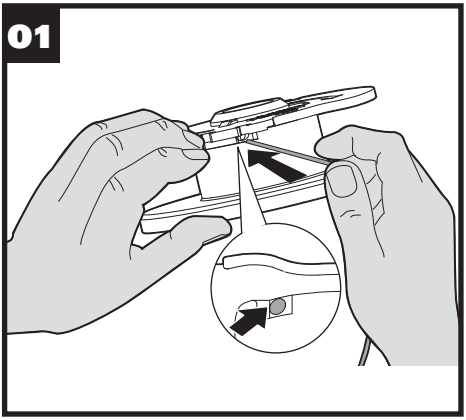
01

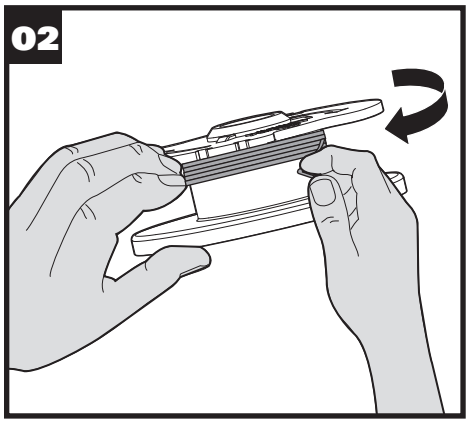
02

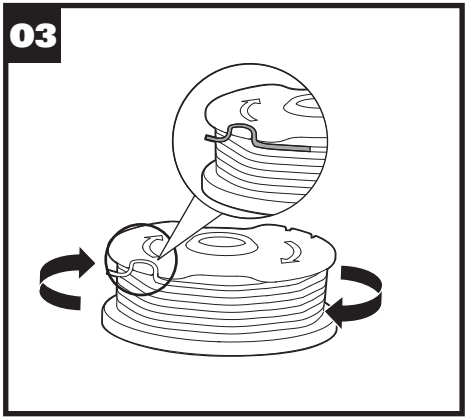
03

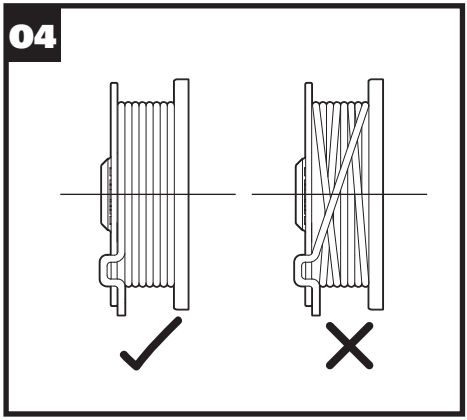
04

GENERAL SAFETY WARNINGS

WARNING: Read all safety warnings and all instructions. *Failure to follow the warnings and instructions may result in electric shock, fire and/ or serious injury.*

Carefully read the instructions for the safe operation of the machine.
Save all warnings and instructions for future reference.
-This appliance is not intended for use by persons (including children) with reduced physical, sensory or mental capabilities, or lack of experience and knowledge, unless they have been given supervision or instruction concerning use of the appliance by a person responsible for their safety.
- Children should be supervised to ensure that they do not play with the appliance.
-The appliance is only to be used with the power supply unit provided with the appliance.

IMPORTANT
READ CAREFULLY BEFORE USE
KEEP FOR FUTURE REFERENCE

SAFE OPERATING PRACTICES

Training

a) Read the instructions carefully. Be familiar with the controls and the proper use of the machine.
b) Never allow people unfamiliar with these instructions or children to use the machine. Local regulations can restrict the age of the operator.
c) Keep in mind that the operator or user is responsible for accidents or hazards occurring to other people or their property.

Preparation

a) Never operate the machine while people, especially children, or pets are nearby.
b) Wear eye protection and stout shoes at all times while operating the machine.

Operation

a) Use the machine only in daylight or good artificial light.
b) Never operate the machine with damaged guards or shields or without guards or shields in place.
c) Switch on the motor only when the hands and feet are away from the cutting means.
d) Always remove or disconnect battery pack :
– whenever leaving the machine unattended;
– before clearing a blockage;
– before checking, cleaning or working on the machine;
– after striking a foreign object;
– whenever the machine starts vibrating abnormally.
e) Take care against injury to feet and hands from the cutting means.
f) Always ensure that the ventilation openings are kept clear of debris.

Maintenance and storage

a) Always remove or disconnect battery pack before carrying out maintenance or cleaning work.
b) Use only the manufacturer's recommended replacement parts and accessories.
c) Inspect and maintain the machine regularly. Have the machine repaired only by an authorized repairer.
d) When not in use, store the machine out of the reach of children.

SAFETY WARNINGS FOR BATTERY PACK

a) Do not dismantle, open or shred cells or battery pack.
b) Do not short-circuit a battery pack. Do not store battery packs haphazardly in a box or drawer where they may short-circuit each other or be short-circuited by conductive materials. When battery pack is not in use, keep it away from other metal objects, like paper clips, coins, keys, nails, screws or other small metal objects, that can make a connection from one terminal to another. Shorting the battery terminals together may cause burns or a fire.
c) Do not expose battery pack to heat or fire. Avoid storage in direct sunlight.
d) Do not subject battery pack to mechanical shock.
e) In the event of battery leaking, do not allow the liquid to come into contact with the skin or eyes. If contact has been made, wash the affected area with copious amounts of water and seek medical advice.
f) Seek medical advice immediately if a cell or battery pack has been swallowed.
g) Keep battery pack clean and dry.
h) Wipe the battery pack terminals with a clean dry cloth if they become dirty.
i) Battery pack needs to be charged before use. Always refer to this instruction and use the correct charging procedure.
j) Do not maintain battery pack on charge when not in use.
k) After extended periods of storage, it may be necessary to charge and discharge the battery pack several times to obtain maximum performance.
l) Battery pack gives its best performance when it is operated at normal room temperature (20 °C ± 5 °C).
m) When disposing of battery packs, keep battery packs of different electrochemical systems separate from each other.
n) Recharge only with the charger specified by WORX. Do not use any charger other than that specifically provided for use with the equipment. A charger that is suitable for one type of battery pack may create a risk of fire when used with another battery pack.

o) Do not use any battery pack which is not designed for use with the equipment.
p) Keep battery pack out of the reach of children.
q) Retain the original product literature for future reference.
r) Remove the battery from the equipment when not in use.
s) Dispose of properly.
t) Do not mix cells of different manufacture, capacity, size or type within a device.
u) Do not remove battery pack from its original packaging until required for use.
v) Observe the plus (+) and minus (–) marks on the battery and ensure correct use.

SYMBOLS

	Read operator's manual
	Wear eye protection
	Keep bystanders away
	Do not expose to moisture
Li-Ion Li-Ion	Li-Ion battery. This product has been marked with a symbol relating to 'separate collection' for all battery packs and battery pack. It will then be recycled or dismantled in order to reduce the impact on the environment. Battery packs can be hazardous for the environment and for human health since they contain hazardous substances.
	Do not burn
	Do not expose to rain or water
	Edging
	Trimming
	Make sure the battery is removed prior to changing accessories.
	Lock
	Unlock
	Wear protective gloves

COMPONENT LIST

1. LOCK OFF BUTTON
2. REAR HANDLE
3. ON/OFF SWITCH
4. BATTERY PACK *
5. HANDLE UNLOCK BUTTON
6. UPPER SHAFT
7. LOCKING COLLAR
8. LOWER SHAFT
9. SAFETY GUARD
10. FLOWER GUARD
11. AUXILIARY HANDLE
12. COMMAND FEED BUTTON
13. EDGER WHEEL
14. LINE FEED BUTTON
15. LINE CUTTER

*** Not all the accessories illustrated or described are included in standard delivery.**

TECHNICAL DATA

	WG163E WG163E.1	WG163E.2	WG163E.9
Voltage	20V⎓ MAX**		
No load speed	7600/min		
Cutting diameter	30cm		
Line diameter	1.65mm		
Charging time	5hr	1 hr	/
Machine weight	2.4kg		2kg

**Voltage measured without workload. Initial battery voltage reaches maximum of 20 volts. Nominal voltage is 18 volts.

ACCESSORIES

	WG163E	WG163E.1	WG163E.2	WG163E.9
Flower guard	1	1	1	1
Charger	1 (WA3760)	1 (WA3760)	1 (WA3880)	/
Battery pack	2 (WA3551.1)	1 (WA3551)	1 (WA3551)	/
Spool (WA0004)	1	1	1	1
Safety guard	1	1	1	1
Edger wheel	1	1	1	1

We recommend that you purchase your accessories from the same store that sold you the tool. Refer to the accessory packaging for further details. Store personnel can assist you and offer advice.

ASSEMBLY AND OPERATION

NOTE: Before using the tool, read the instruction book carefully.

Intended Use
The machine is intended for the cutting of grass and weeds under bushes, as well as on slopes and edges that can not be reached with the lawn mower.

WARNING! The charger and battery pack are specially designed to work together so do not attempt to use any other devices. Never insert or allow metallic objects into your charger or battery pack connections because of an electrical failure and hazard will occur.

WARNING! Always wear the eye protection. Never lean over the trimmer head. Rocks or debris can ricochet or be thrown into eyes and face and cause blindness or other serious injury. When operating unit, check for the following:
Wear eye protection and heavy clothing. Hold front handle with one hand and auxiliary handle with the other hand. Keep unit below waist level. Work only from your right to your left to ensure debris is thrown away from you. Without bending over, keep line near and parallel to the ground (perpendicular when edging) and not crowded into material being cut.

WARNING! Make sure that line is fed out before operation. Make sure motor is up to full speed before trimming or edging.

WARNING! Only use 1.65mm diameter cutting line. Other sizes of line will not feed properly and will result in improper cutting head function or can cause serious injury. Do not use other material such as wire, string, rope, etc. Wire can break off during cutting and become a dangerous projectile that can cause serious injury.

ASSEMBLY & OPERATION

Action	Figure
Assembly	
Assembling the Safety Guard	See Fig. A1, A2
Mounting the Edger Wheel **WARNING: Make Sure the ON/OFF Switch is Locked Off to Prevent Accidental Starting.**	See Fig. B
Installing and Removing the Battery Pack	See Fig. C
Charging the battery pack More details can be found in charger's manual	See Fig. D1, D2
Checking the battery condition (Only for WG163E.1, WG163E.2)	See Fig. D3
Operation	
Safety ON/OFF Switch **WARNING!** The cutting head continues to rotate after the trimmer has been switched off; wait until it has completely stopped then lay down the tool.	See Fig. E
Trimming	
- Adjusting the Shaft **WARNING!** Make Sure the ON/OFF Switch is Locked Off to Prevent Accidental Starting.	See Fig. F
- Adjusting the Trimmer Head	See Fig. G1, G2
- Adjusting the Auxiliary handle	See Fig. H
- Trimming	See Fig. I1
- Using the Flower Guard	See Fig. I2
Edging	
- Changing the tool into the Edging mode	See Fig. J1, J2
- Edging	See Fig. K
Command feeding the line - Note: Press as needed.	See Fig. L
Manually feeding the line	See Fig. M
Replacing the trimmer Spool	See Fig. N1, N2, N3
Manually winding the line	See Fig. O1, O2, O3, O4

WORKING HINTS

1. AUTOMATIC LINE FEED SYSTEM

When initially switching on the trimmer, a small length of line is fed out.
A 'clattering' noise will be heard when the lines hit the Line Cutter. DO NOT BE ALARMED. This is quite normal. After about 5 seconds the line will be cut to the correct length and the noise will reduce as the motor gains full speed.
If the noise of the line being cut can't be heard, more line will need to be fed out.
To feed more line, it is first necessary to allow the trimmer to stop completely; it must come to a complete rest, then restart, allowing the motor to reach full speed.
Repeat above until you hear the line hitting against the Line Cutter.

2. COMMAND FEED™ (See Fig. L)

Your grass trimmer is equipped with a Command Feed System. Just press the button while the machine is running, new line will feed out and then stop when you hear the 'clattering' noise of the new line being cut. The motor stops briefly when the Command Feed button is pressed, and restarts when released. This process enables the machine to automatically feed out new line.

3. MANUALLY FEEDING THE LINE (See Fig. M)

Press and release manual line feed button (14), whilst gently pull out the lines until the lines reaches the line cutter.
If the line extends past the line cutter, too much line has been fed out.
If too much line is fed out, remove the cutting head cover and rotate the spool anti-clockwise until the line is at the desired length.

MAINTENANCE

After use, disconnect the battery from the tool and check for damage.
Your power tool requires no additional lubrication or maintenance. There are no user serviceable parts in your power tool. Never use water or chemical cleaners to clean your power tool. Wipe clean with a dry cloth. Always store your power tool in a dry room temperature location. Keep the motor ventilation slots clean. Keep all working controls free of dust.

TROUBLESHOOTING

The following table gives problems and actions that you can perform if your machine does not operate correctly.

WARNING: Switch the machine off and remove the battery prior to any troubleshooting.

Problems	Possible Causes	Corrective Action
Trimmer fails to operate.	Battery discharged. Battery too hot/cold. Motor is broken. Internal wiring of machine damaged.	Recharge battery; also see the content in charger manual. Allow to cool/warm. Contact Service Agent. Contact Service Agent.
Trimmer runs intermittently.	Motor is broken. Battery not fully charged. On/Off switch defective.	Contact Service Agent. Recharge battery. Contact Service Agent.
Excessive vibrations/ noise.	Machine defective. Line spool is not wound well.	Contact Service Agent. Rewind the line. See “MANUALLY WINDING THE LINE” (Fig. O1, O2, O3, O4).
Cutting time per battery charge too short.	Battery has not been used for long period or only charged for short term. Grass too high. Battery defective.	Recharge battery; also see the content in charger manual. Cut in stages. Replace the battery.
Machine does not cut.	Line broken. Battery not fully charged. Motor is broken (speed is too low). Grass entangled around cutting head.	Replace the line. Recharge battery; also see the content in charger manual. Contact Service Agent. Remove grass.
Continuous lighting of the battery charge indicator.No charging procedure possible.	Battery not (properly) inserted. Battery contacts contaminated. Battery defective.	Properly insert battery into battery charger. Clean the battery contacts or replace the battery. Replace the battery.
Battery charge indicator does not light up.	Plug of battery charger not plugged in (properly). Socket outlet, mains cable or battery charger defective.	Insert mains plug (fully) into the socket outlet. Check the mains voltage; have the battery charger checked by an authorized after-sales service agent.
Auto Feed/Command feed does not work	Cutting line is not wound well. The line is tangled. Line is used up.	Manually feed the line, if still cannot feed out, remove the Spool out and rewind the line. Replace with a new spool of line.

ENVIRONMENTAL PROTECTION

Disposal

The machine, its accessories and packaging materials should be sorted for environmentally friendly recycling.

The plastic components are labeled for categorized recycling.

בעיות	גורמים אפשריים	פעולה מתקנת
מכשיר הגיזום לא פועל.	הסוללה התרוקנה. הסוללה חמה/קרה מדי. המנוע מקולקל. החיווט הפנימי של המכשיר פגום.	טען מחדש את הסוללה; ראה גם "כיצד לטעון את הסוללה". הנח לסוללה להתקרר/להתחמם. פנה לנציג שירות. פנה לנציג שירות.
מכשיר הגיזום פועל ונעצר לסירוגין	המנוע מקולקל. הסוללה אינה טעונה לגמרי. מתג ההפעלה/כיבוי פגום.	פנה לנציג שירות. טען מחדש את הסוללה. פנה לנציג שירות.
רמה חריגה של רטט/רעש	המכשיר פגום. סליל החוט אינו מגולגל כהלכה.	פנה לנציג שירות. כרוך מחדש את החוט. ראה «לפוף ידני של השורה» ראו איור O١, O٢, O٣, O٤
זמן הגיזום לכל טעינת סוללה קצר מדי	הסוללה לא הייתה בשימוש פרק זמן ממושך, או שנטענה לפרק זמן קצר בלבד. הדשא גבוה מדי. הסוללה פגומה.	טען את הסוללה במלואה; ראה גם תוכן המדריך למטען. גזום בשלבים. החלף את הסוללה.
המכשיר לא חותך	החוט קרוע. הסוללה אינה טעונה לגמרי. המנוע מקולקל (המהירות נמוכה מדי). הצמחייה מסתבכת סביב ראש הגיזום.	החלף את החוט. טען מחדש את הסוללה. עיין גם בתוכן המדריך למטען פנה לנציג שירות. סלק את הצמחייה.
נורית חיווי הטעינה של הסוללה דולקת באופן רצוף. לא ניתן לבצע טעינה	הסוללה אינה מחוברת (כראוי). במגעי הסוללה מלוכלכים. הסוללה פגומה.	חבר כהלכה את הסוללה למטען הסוללה. נקה את מגעי הסוללה, או החלף את הסוללה. החלף את הסוללה.
נורית חיווי הטעינה של הסוללה אינה דולקת	תקע מטען הסוללה אינו מחובר (כראוי). קיים פגם בשקע, בכבל החשמל או במטען הסוללה.	חבר את התקע (היטב) לשקע החשמל. בדוק את אספקת החשמל; מסור את מטען הסוללה לבדיקה לידי נציג שירות מוסמך.
פקודת הזנה אוטומטית אינו פועל	חוט הגיזום אינו כרוך כהלכה. החוט מסובך. החוט בלוי.	הזן את החוט ידנית. אם ההזנה עדיין לא פועלת, הוצא את הסליל וכרוך מחדש את החוט. החלף בסליל חוט חדש.

הגנה סביבתית

השלכה
יש למיין את המכונה, האביזרים וחומרי האריזה למיחזור ידידותי לסביבה.
רכיבי הפלסטיק מסומנים למיחזור לפי קטגוריות.

שם החברה: סמיקום לקסיס בע"מ
כתובת: א"ת מערבי קדימה ת.ד. 9090 אבן יהודה
טלפון: 09-7611222
www.semicom.co.il

פעולה	איור
הרכבה	
הרכבת מגן הבטיחות	ראו איור A1,A2
הרכבת גלגל הקצה **אזהרה:** וודא שמתג ההפעלה/כיבוי נעול על מנת למנוע הפעלה בלתי מכוונת.	ראו איור B
כדי להסיר או להתקין את מארז הסוללות	ראו איור C
טעינת מארז הסוללות פרטים נוספים ניתן למצוא במדריך המטען.	ראו איור D1,D2,
בדיקת מצב הטעינה של הסוללה בלבד(WG163E.1, WG163E.2)עבור	ראו איור D3
הפעלה	
מתג להפעלה/כיבוי **אזהרה!** ראש הגיזום ממשיך להסתובב לאחר כיבוי מכשיר הגיזום; המתן עד שייעצר לחלוטין, ולאחר מכן הנח את הכלי.	ראו איור E
- כוונון הפיר **אזהרה:** וודא שמתג ההפעלה/כיבוי נעול על מנת למנוע הפעלה בלתי מכוונת	ראו איור F
- כוונון ראש הגזם	ראו איור G1,G2
- כוון ידית העזר	ראו איור H
- גיזום	ראו איור I1
-שימוש במגן הפרחים	ראו איור I2
-החלפת הכלי למצב קצה	ראו איור J1,J2
- גימור	ראו איור K
פקודת הזנת שורה **הערה:** לחץ לפי הצורך	ראו איור L
להזנה ידנית של החוט	ראו איור M
החלפת סליל הגוזם	ראו איור N1, N2, N3
כדי לכרוך את החוט ידנית	ראו איור O1, O2, O3, O4

טיפים לעבודה עם הכלי

1. מערכת להזנת חוט אוטומטית

בהפעלה הראשונה של מכשיר הגיזום, קטע קצר מהחוט מוזן החוצה.

צליל נקישה יישמע כאשר החוט נוגע בחותך החוט. אין סיבה לדאגה, מדובר בתופעה רגילה. לאחר כחמש שניות, החוט ייחתך לאורך המתאים, והרעש יפחת כשהמנוע יגיע למהירות מלאה.

אם לא נשמע רעש חיתוך החוט, יש צורך להזין החוצה עוד מהחוט.

כדי להזין עוד מהחוט, יש לאפשר תחילה למכשיר הגיזום להיעצר לחלוטין. לאחר מכן, הפעל מחדש ואפשר למנוע להגיע למהירות מלאה.

חזור על השלבים שלעיל עד שתשמע את החוטים נוגעים בחותך החוט.

2. COMMAND FEED™ (ראה איור L)

גוזם הדשא שלך מצויד במערכת הזנה. עליך רק ללחוץ על הכפתור בזמן שהמכונה פועלת, יופיע קו חדש ולאחר מכן הפסק כאשר אתה שומע רעש של השורה החדשה שנחתכת. המנוע ייפסק לזמן קצר כאשר הלחצן 'הזנת פיקוד' נלחץ, ומופעל מחדש כאשר הוא משוח־רר. תהליך זה מאפשר למכונה להזין באופן אוטומטי שורה חדשה.

3. להזנה ידנית של החוט (ראה איור M)

להפעלה, לחץ לחיצות קצרות על לחצן ההזנה הידנית (14), תוך כדי משיכה עדינה בחוט עד שיהיה ארוך דיו כדי להגיע אל חותך החוט.

אם החוט נמשך אל מעבר לחותך החוט, הוזן החוצה יותר מדי מהחוט.

אם הוזן חלק ארוך מדי של החוט החוצה, הסר את מכסה הסליל וסובב את הסליל נגד כיוון השעון, עד שהחוט יגיע לאורך הרצוי.

תחזוקה

לאחר השימוש, נתק את הסוללה מהכלי, ובדוק שאין בה נזקים. כלי העבודה החשמלי שלך אינו דורש פעולות נוספות של גירוז/שי־מון או תחזוקה. בכלי שלך אין חלקים המיועדים לתחזוקה או טיפול ע"י המשתמש. לעולם אין להשתמש במים או בחומרי ניקוי כימיים לניקוי כלי העבודה החשמלי שלך. יש לנקות על-ידי ניגוב במטלית יבשה. יש תמיד לאחסן את כלי העבודה החשמלי שלך במקום יבש בטמפרטורת החדר. יש להקפיד על ניקיון חרירי האוורור של המנוע. יש להקפיד על כך שכל המתגים השולטים על פעולת הכלי יהיו נקיים מאבק.

פתרון בעיות

הטבלה להלן מפרטת בעיות ופעולות שתוכל לבצע במקרה של תפקוד לא תקין של המכשיר.

אזהרה: כבה את המכשיר והוצא את הסוללה לפני שתתחיל בפתרון הבעיה.

רשימת חלקים

1. מתג נעילה
2. ידית אחורית
3. מתג הפעלה/כיבוי
4. מארז סוללות*
5. תפס נעילה של ידית עזר
6. מוט עליון
7. פרפר נעילת ידית
8. פיר תחתו
9. מגן בטיחות
10. מגן פרחים
11. ידית עזר
12. לחצן הזנת פקודה
13. גלגלת גיזום קצוות
14. לחצן הזנת חוט
15. חותך חוט

*** לא כל האביזרים המוצגים או המתוארים כלולים במשלוח סטנדרטי.**

נתונים טכניים

	WG163E WG163E.1	WG163E.2	WG163E.9
מתח	20 וולט⎓ מקסימום*		
מהירות ללא עומס	7600 סל"ד		
קוטר גיזום	30 ס"מ		
קוטר חוט	1.65 מ"מ		
זמן טעינה	5 שעות	שעה אחת	/
משקל המכונה	2.4 ק"ג		2 ק"ג

**מתח מדוד ללא עומס עבודה. מתח סוללה ראשוני מגיע ל-20 וולט לכל היותר. המתח הנומינלי הוא 18 וולט.

אביזרים

	WG163E	WG163E.1	WG163E.2	WG163E.9
מגן פרחים	1	1	1	1
מטען	1 (WA3760)	1 (WA3760)	1 (WA3880)	/
מארז סוללות	2 (WA3551.1)	1 (WA3551)	1 (WA3551)	1
סליל (WA0004) I	1	1	1	1
מגן בטיחות	1	1	1	1
מגן רווח	1	1	1	/

אנו ממליצים לרכוש את האביזרים המקוריים הרשומים למעלה באותה חנות שבה רכשת את הכלי. השתמש באביזרים מאיכות גבוהה, המסומנים במותג ידוע. למידע נוסף, עיין באריזת האביזר. אנשי המקצוע בחנות יכולים לסייע ולספק לך מידע נוסף.

הרכבה והפעלה

הערה: קראו בעיון רב את חוברת ההוראות לפני השימוש בכלי.

שימוש מיועד

המכשיר מיועד לגיזום דשא ועשבים מתחת לשיחים, כמו גם באזורים משופעים ושוליים שלא ניתן להגיע אליהם באמצעות מכסחת דשא.

אזהרה! המטען ומארז הסוללות נועדו ספציפית לפעול זה עם זה, ולכן אין לנסות ולהשתמש במכשיר אחר. אין להכניס עצמים מתכתיים זרים או לאפשר להם לחדור לתוך המטען או חיבורי מארז הסוללות, כדי למנוע כשל חשמלי וסכנה.

אזהרה: יש להרכיב תמיד מגן עיניים. אין להתכופף לכיוון ראש מכשיר הגיזום. אבנים ופסולת עלולות לעוף לכיוון העיניים והפנים ולגרום עיוורון או פציעה חמורה אחרת. בעת הפעלת היחידה, יש להקפיד על הדברים הבאים:
יש להרכיב מגן עיניים וללבוש לבוש עבה. יש להחזיק את הידית הקדמית ביד אחת ואת ידית העזר ביד השנייה. יש להחזיק את היחידה מתחת לגובה המותן. יש להקפיד להזיז את היחידה מימין לשמאל, כדי לוודא שהשאריות יעופו ממך והלאה. מבלי להתכופף, השאר את החוט קרוב ומקביל לקרקע (במצב ניצב בפעולות גימור), ומנע חסימה שלו על-ידי החומר הנגזם.

אזהרה: לפני ההפעלה, ודא שהחוט מוזן החוצה. ודא שהמנוע הגיע למלוא המהירות לפני גיזום או גימור.

אזהרה: יש להשתמש בחוט גיזום בקוטר 1.65 מ"מ בלבד. חוטים בגדלים אחרים לא יוזנו כראוי, ויגרמו לתפקוד לא תקין של ראש הגיזום או פציעה קשה. אין להשתמש בחומרים אחרים כגון חוט תיל, מיתר, חבל וכדומה. חוט תיל עלול להיקרע במהלך הגיזום ולהפוך לקליע מסוכן שעלול לגרום לפציעה קשה.

סמלים

	קרא את המדריך למפעיל
	יש להרכיב מגן עיניים
	יש להרחיק עוברי אורח
	אין לחשוף ללחות.
	סוללת ליתיום-יון. הסימול (מימין) על גבי המכשיר פירושו שאין להשליך את הסוללות ביחד עם האשפה הביתית. במקום זאת, יש להביאן לנקודת איסוף לצורך מחזורן או פירוקן באופן ידידותי לסביבה. סוללות עלולות להיות מסוכנות לסביבה ולבריאות בני האדם היות והן מכילות חומרים מסוכנים.
	אין לחשוף לגשם או למים
	אסור לשרוף
	גימור
	גיזום
	לפני החלפת אביזרים יש להסיר את הסוללה
	נעול
	שחרר
	לבשו כפפות מגן

אזהרות בטיחות כלליות

אזהרה: קרא את כל אזהרות הבטיחות ואת כל ההוראות.
אי ציות להוראות אלו עלול לגרום להתחשמלות, שרפה ו/או לפציעה חמורה.

יש לקרוא את ההוראות היטב להפעלה בטוחה של המכונה.
שמור את מדריך הבטיחות וההפעלה לשימוש עתידי.
- מכשיר זה אינו מיועד לשימוש של אנשים (בכלל זה ילדים) עם מוגבלויות גופניות, חושיות או נפשיות או חוסר ניסיון וידע, אלא אם כן הם נמצאים תחת השגחה או הדרכה בנוגע לשימוש במכשיר על-ידי אדם האחראי על בטיחותם.
- יש להשגיח על ילדים קטנים כדי לוודא שלא ישחקו במכשיר.
- ניתן להשתמש במכשיר זה רק עם ספק הכוח המצורף להתקן.

חשוב
קרא היטב לפני השימוש.
שמור לעיון עתידי
שיטות להפעלה בטוחה

הכשרה
א) קרא את ההוראות היטב. יש להכיר את הבקרות והשימוש הנכון במכונה.
ב) אין לאפשר לאנשים שאינם מכירים הוראות אלה או לילדים להשתמש במכונה. תקנות מקומיות עשויות להגביל את גיל המפעיל.
ג) זכור שהמפעיל או המשתמש נושא באחריות לתאונות או סכנות שייגרמו לאנשים אחרים או לרכושם.

הכנה
א) אין להפעיל את המכונה כאשר אנשים, בייחוד ילדים, או בעלי חיים נמצאים בקרבת מקום.
ב) יש להרכיב מגן עיניים ולנעול נעליים חזקות בכל עת במהלך הפעלת המכונה.

הפעלה
א) יש להשתמש במכונה אך ורק באור יום או בתאורה מלאכותית מתאימה.
ב) אין להפעיל את המכונה עם מגנים/התקני בטיחות פגומים או ללא מגנים/התקני **בטיחות.**
ג) הפעל את המנוע רק לאחר הרחקת כפות הידיים וכפות הרגליים מאמצעי החיתוך.
ד) זכור תמיד להוציא או לנתק את מארז הסוללות:
- בעת השארת המכונה ללא השגחה;
- לפני פינוי סתימה;
- לפני בדיקה או ניקוי של המכונה או עבודה עליה;
- לאחר פגיעה בעצם זר;
- בכל פעם שהמכונה מתחילה לרעוד באופן חריג.
ה) יש לנקוט משנה זהירות כדי למנוע פציעה של כפות הרגליים וכפות הידיים מאמצעי החיתוך.
ו) יש לוודא תמיד שפתחי האוורור נקיים מפסולת.

תחזוקה ואחסון
א) זכור תמיד להוציא או לנתק את מארז הסוללות לפני ביצוע עבודת תחזוקה או ניקוי.
ב) יש להשתמש אך ורק בחלקים חלופיים ואביזרים המומלצים על-ידי היצרן.
ג) יש לבדוק ולתחזק את המכונה בקביעות. רק איש תיקונים מורשה רשאי לבצע תיקונים במכונה.
ד) כאשר המכונה אינה בשימוש, אחסן אותה הרחק מהישג ידם של ילדים.

אזהרות בטיחות למארז הסוללות

א) אין לפרק, לפתוח או לגרוס את הסוללות או מארז הסוללות.
ב) אין לקצר את מארז הסוללות. אין לאחסן מארזי סוללות באופן מסוכן בקופסה או במגירה שבה הם עלולים לקצר זה את זה או שחומרים מוליכים עלולים לקצר אותם. כאשר מארז הסוללות אינו בשימוש, יש להרחיק אותו מעצמים מתכתיים אחרים, כגון מהדקי נייר, מטבעות, מפתחות, מסמרים, ברגים או עצמים מתכתיים קטנים אחרים, העלולים ליצור חיבור מהדק אחד לאחר. קיצור הדקי סוללות עלול לגרום כוויות או שריפה.
ג) אין לחשוף את מארז הסוללות לחום או לאש. הימנע מאחסון במקום חשוף לאור שמש ישיר.
ד) יש למנוע פגיעה פיזית במארז הסוללות.
ה) במקרה של דליפת סוללה, אין לאפשר מגע של הנוזלים עם העור או העיניים. במקרה של מגע, יש לשטוף את האזור הנגוע בכמויות גדולות של מים ולפנות לטיפול רפואי.
ו) יש לפנות מיד לטיפול רפואי במקרה של בליעת סוללה או מארז סוללות.
ז) יש לשמור את מארז הסוללות נקי ויבש.
ח) אם הדקי מארז הסוללות מתלכלכים, יש לנקותם במטלית יבשה ונקייה.
ט) יש לטעון את מארז הסוללות לפני השימוש. יש להקפיד תמיד על הוראות אלה ולהשתמש בהליך הטעינה הנכון.
י) אין להשאיר את מארז הסוללות בטעינה כאשר אינו בשימוש.
יא) לאחר תקופות ממושכות של אחסון, ייתכן שיהיה צורך לטעון ולפרוק את מארז הסוללות כמה פעמים להשגת ביצועים מרביים.
יב) מארז הסוללות מספק ביצועים מיטביים כאשר הוא פועל בטמפרטורת החדר הרגילה (20°C ± 5°C).
יג) בעת השלכה של מארזי סוללות, יש להפריד זה מזה מארזי סוללות הפועלים בשיטות אלקטרו-כימיות שונות.
יד) יש לטעון מחדש רק באמצעות המטען המצוין על-ידי WORX. אין להשתמש בשום מטען מלבד המטען המסופק במיוחד לשימוש עם הציוד. מטען המתאים למארז סוללות מסוג מסוים עלול ליצור סכנת שריפה בעת השימוש בו עם מארז סוללות אחר.
טו) אין להשתמש במארז סוללות שלא נועד לשימוש עם הציוד.
טז) יש להרחיק את מארז הסוללות מהישג ידם של ילדים.
יז) יש לשמור את מסמכי המוצר המקוריים לעיון בעתיד.
יח) יש להוציא את הסוללה מהציוד כאשר אינו בשימוש.
יט) יש להשליך כהלכה.
כ) אין לערבב סוללות של ייצור, קיבולת, גודל או סוג שונים בהתקן.
כא) אל תסיר את מארז הסוללות מהאריזתו המקורית עד שיידרש.
כב) שים לב לסימנים פלוס (+) ומינוס (-) על הסוללה כדי להבטיח שימוש נכון.

WORX®
it's your nature

www.worx.com

Copyright © 2019, Positec. All Rights Reserved.
AR01417400